KATALOG KAFLI

NADASDKERAMIA

Kontakt:

Nowy Sącz

ul. Jagiellońska 49A

Tel. 18-443-76-54

572-318-245

Adres on-line: www.syda.pl

e-mail: syda@onet.pl

KAFEL KAPLICZKA wys. 25,5cm

INDEKS	ZDJĘCIE	WYMIAR	NAZWA KAFLA
225 – NKa		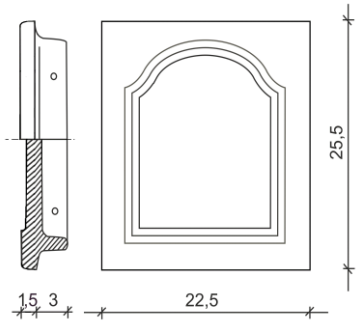	Kafel środkowy
226 – NKaF		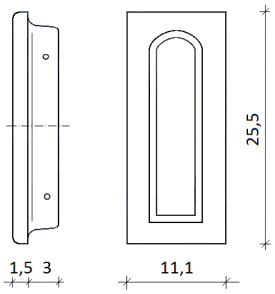	Kafel ½
252 – NTiKa		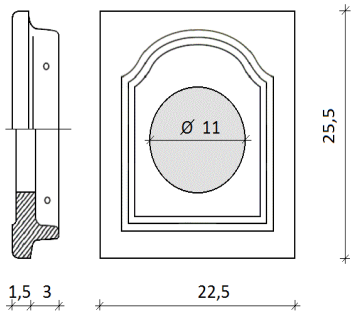	Kafel wyczystka
1363 – NKa A		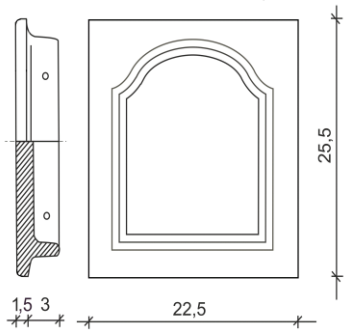	Kafel środkowy kapliczka płytka

259 – NIKa		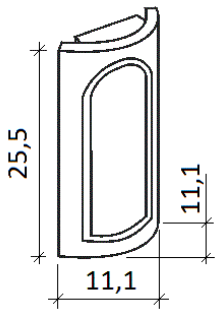	Kafel narożny 90° zaokrąglony ½ x ½
227 – NKaS		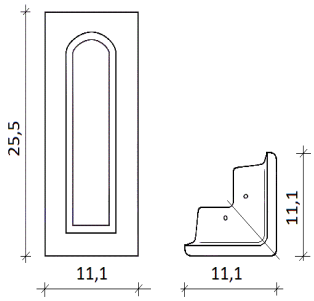	Kafel narożny 90° ½ x ½
1421– NKaS 135		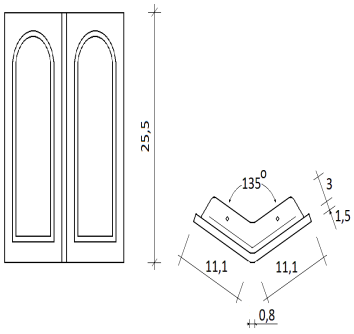	Kafel narożny 135° ½ x ½
258 – NKaS 1,5 j		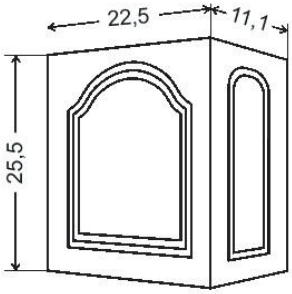	Kafel narożny 90° prawy 1 x ½
1510 – NTiKaS 1,5 j		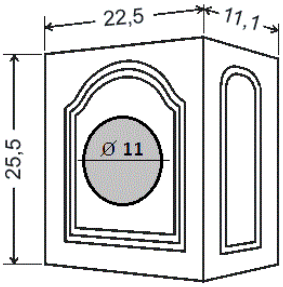	Kafel narożny wyczystka 90° prawy 1 x ½

265 – NKaS 1,5 b		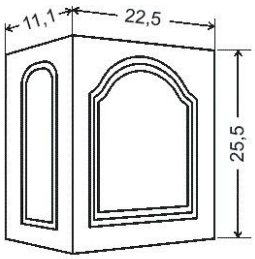	Kafel narożny 90° lewy ½ x 1
1509 – NTiKaS 1,5 b		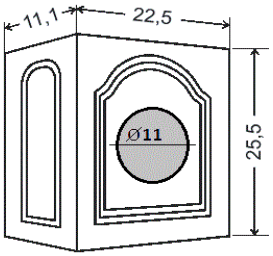	Kafel narożny wyczystka 90° lewy ½ x 1
257 – ANKa Vi		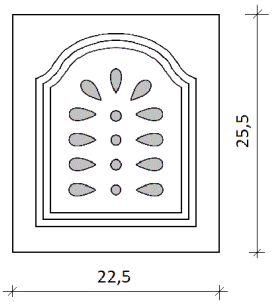	Kafel środkowy wywiewka kwiat
484 – NNAKa Vi		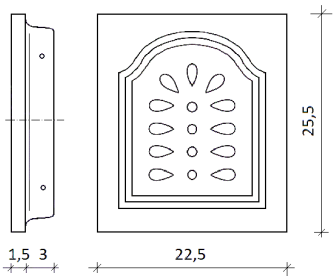	Kafel środkowy wzór kwiat
1399 – ANKa L		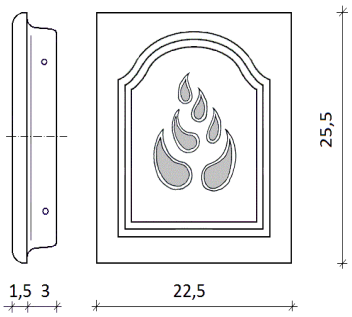	Kafel środkowy wywiewka płomień

1400 – NNAKa L		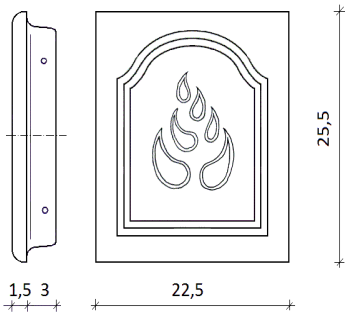	Kafel środkowy wzór płomień
1552 – ANKa Tu		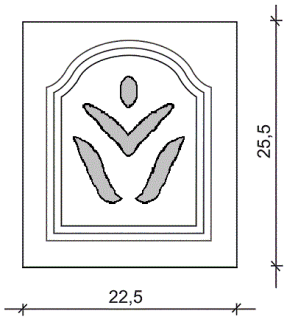	Kafel środkowy wywiewka tulipan II
1570 – NNAKa Tu		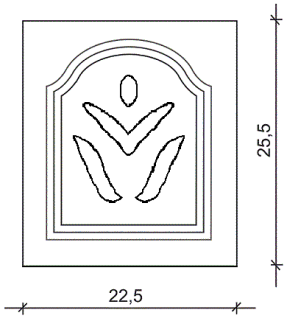	Kafel środkowy wzór tulipan II
1600 – ANKaS 1,5 b Vi		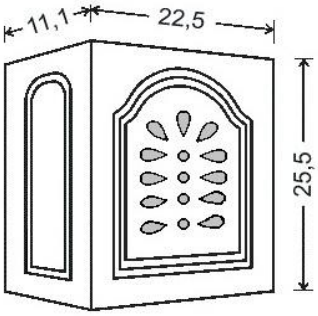	Kafel narożny 90° wywiewka kwiat lewy ½ x 1
1599 – NNAKaS 1,5 b Vi		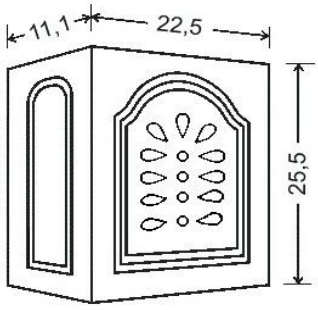	Kafel narożny 90° wzór kwiat lewy ½ x 1

1602 – ANKaS 1,5 j Vi		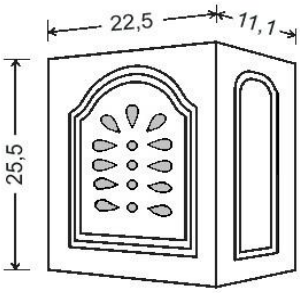	Kafel narożny 90° wywiewka kwiat prawy 1 x ½
1601 – NNAKaS 1,5 j Vi		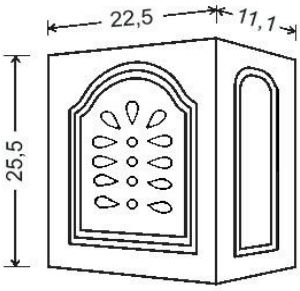	Kafel narożny 90° wzór kwiat prawy 1 x ½
246 – NVd		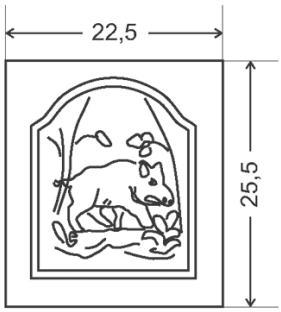	Kafel środkowy wzór dzik
253 – NTu		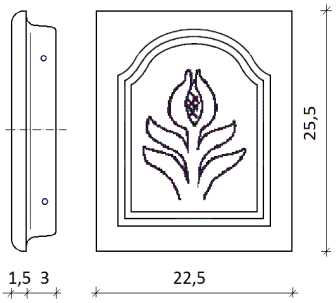	Kafel środkowy wzór tulipan
254 – NHgy		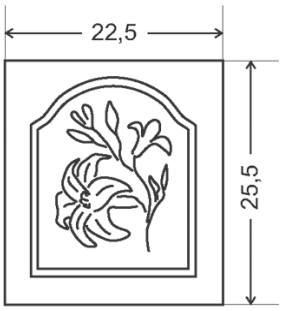	Kafel środkowy wzór szarotka

255 – NRo		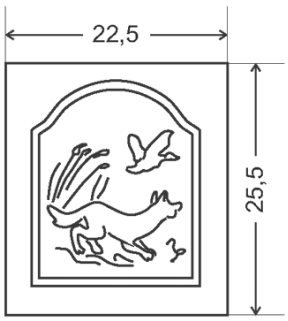	Kafel środkowy wzór lis
256 – NSzv		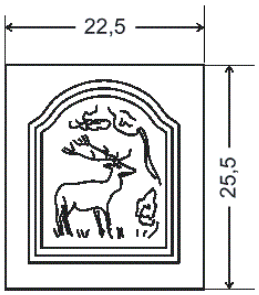	Kafel środkowy wzór jeleń
1366 – NEFa		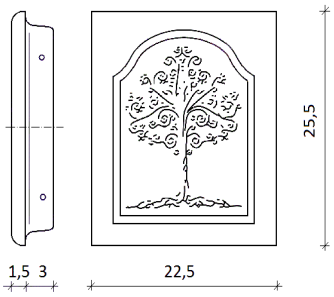	Kafel środkowy wzór drzewo życia
1380 – NSzb			Kafel środkowy wzór łoś
1632 – NPi		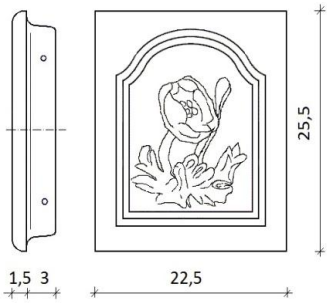	Kafel środkowy wzór mak

KAFEL GŁADKI wys. 25,5cm			
228 – NT		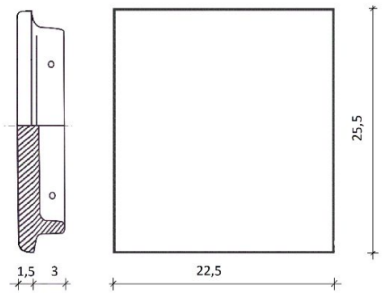	Kafel środkowy
485 – NTiT	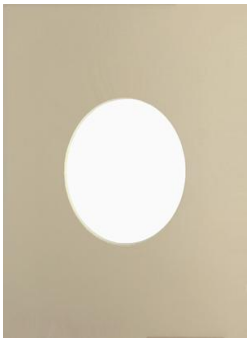	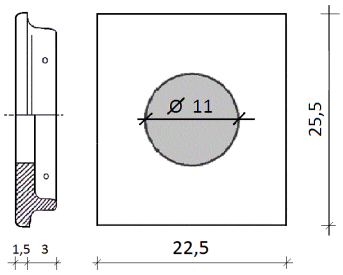	Kafel środkowy wyczystka
1200 – NTF		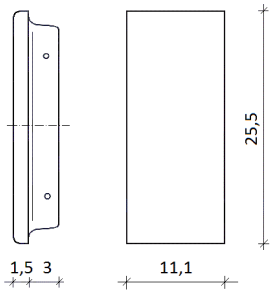	Kafel ½
1235 – NIS		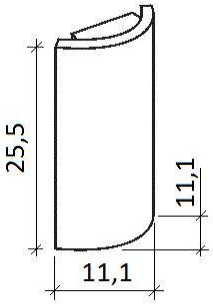	Kafel narożny 90° zaokrąglony ½ x ½

1234 – NSS		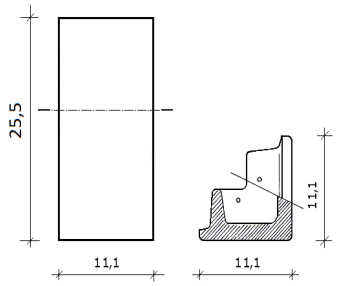	Kafel narożny 90° ½ x ½
1475 – NSS 135		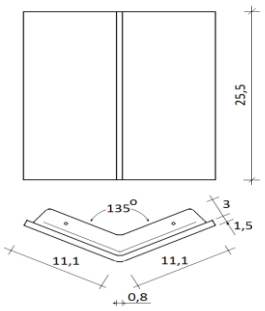	Kafel narożny 135° ½ x ½
1237 – NSS 1,5		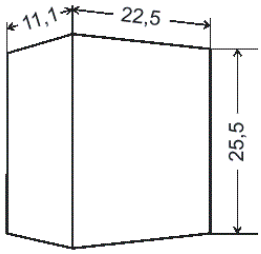	Kafel narożny 90° 1 x ½
1511 – NTiSS 1,5		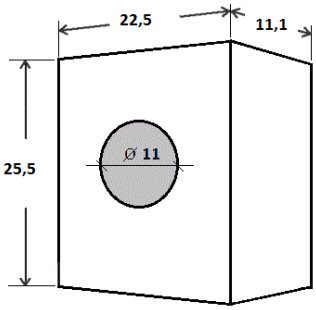	Kafel narożny wyczystka 90° 1 x ½
1286 – ANT L		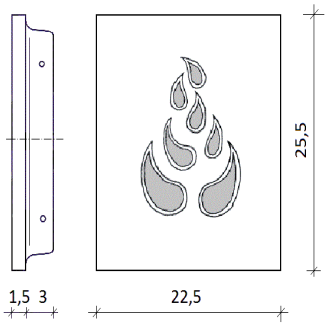	Kafel środkowy wywiewka płomień

1444 – ANT o		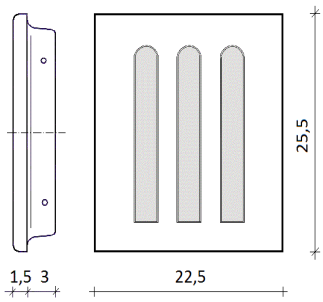	Kafel środkowy wywiewka płomień
1446 – NNAT o	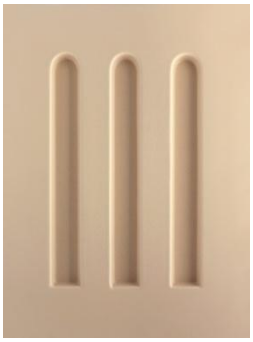	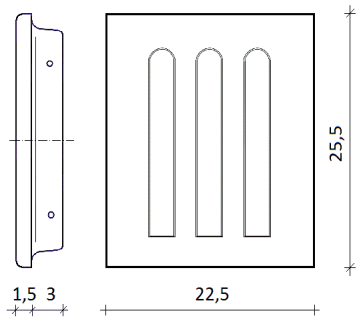	Kafel środkowy wzór płomień
1433 – NT H z. b		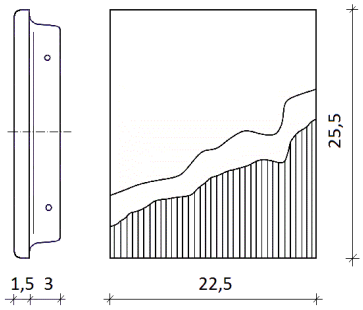	Kafel środkowy wzór relief góra lewy
1434 – NT H z. j		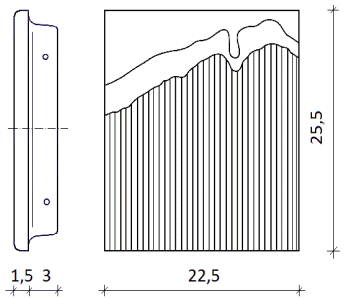	Kafel środkowy wzór relief góra prawy
1431 – NT H		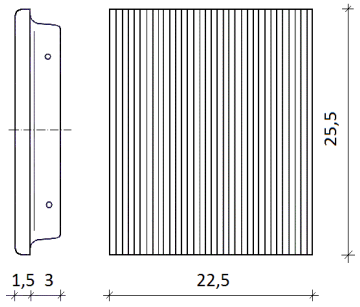	Kafel środkowy wzór relief podstawa

1432 – NT KViZ		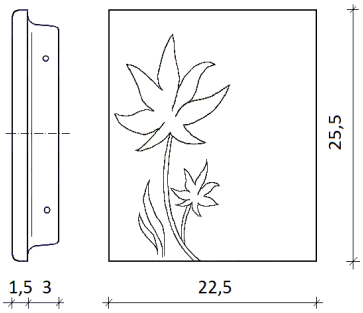	Kafel środkowy wzór kwiat konopi górny
1435 – NT KVi		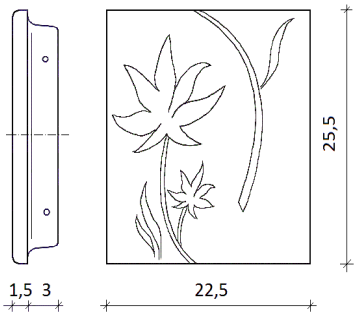	Kafel środkowy wzór kwiat konopi dolny

PÓŁKI			
1238 – NT Rn		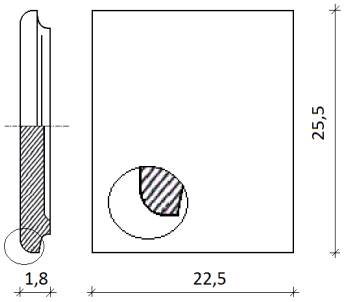	Kafel bez rumpa / płytka kaflowa 22,5x25,5
1244 – NT RnC		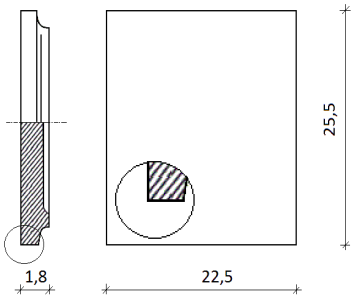	Formatowany kafel bez rumpa / płytka kaflowa 22,5x25,5
229 – NP		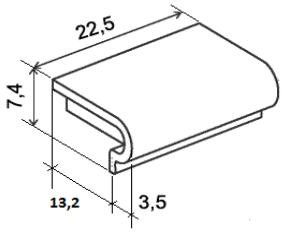	Półka środkowa
230 – NPF		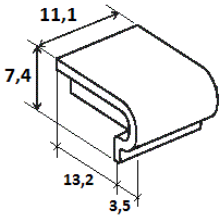	Półka ½
479 – NHP		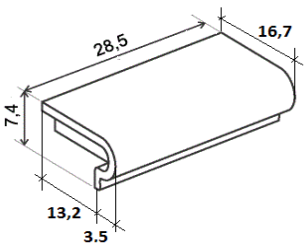	Półka środkowa długa

260 – NIPS		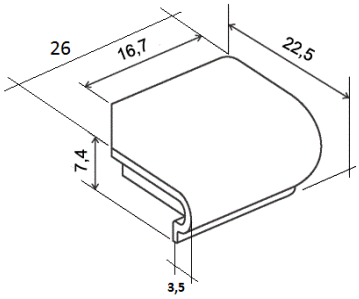	Półka narożna 90° zaokrąglona
231 – NPS 90		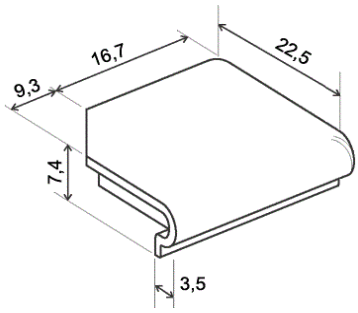	Półka narożna 90°
1540 – NPS 90 1,5 b		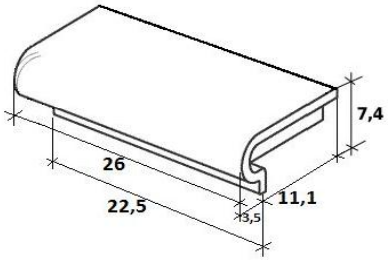	Półka narożna 90° ½ + 1 lewa
1541 – NPS 90 1,5 j		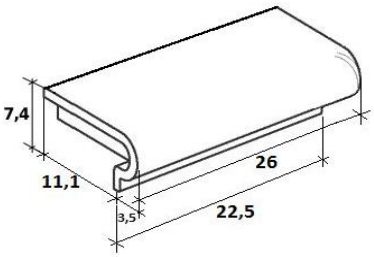	Półka narożna 90° 1 + ½ prawa
1191 – NPS 135		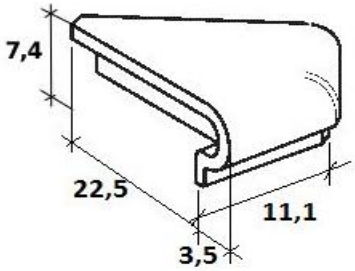	Półka narożna 135° ½ x ½

1537 – NP 135 zv. b		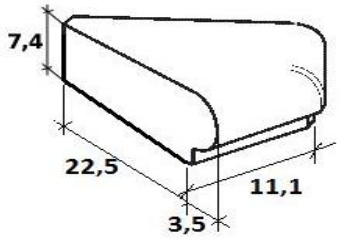	Półka narożna 135° zamknięta z lewej ½ x ½
1536 – NP 135 zv. j		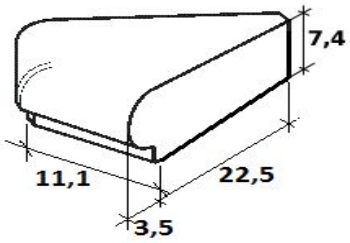	Półka narożna 135° zamknięta z prawej ½ x ½
1452 – NP zv. b		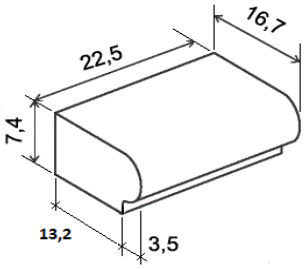	Półka środkowa zamknięta z lewej
1616 – NPF zv. b		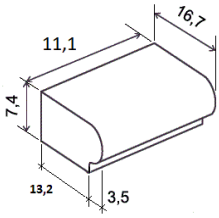	Półka ½ zamknięta z lewej
1453 – NP zv. j		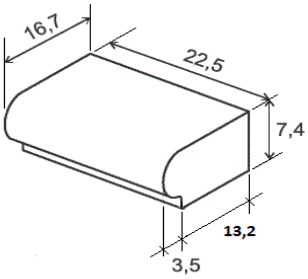	Półka środkowa zamknięta z prawej
1617 – NPF zv. j		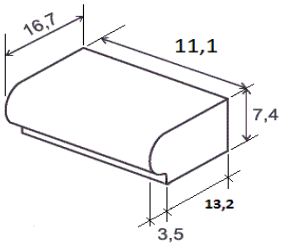	Półka ½ zamknięta z prawej

COKOŁY			
232 – NTL		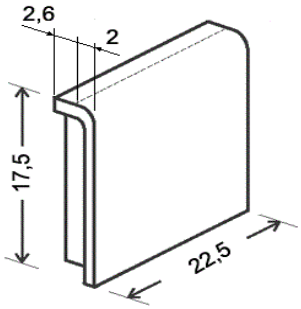	Cokół środkowy
233 – NTLF		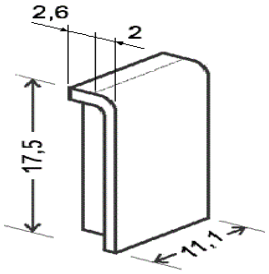	Cokół ½
269 – NHTL		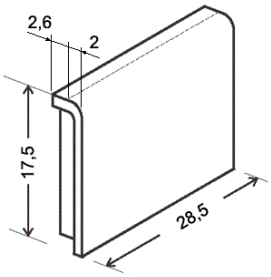	Cokół środkowy długi
262 – NITL		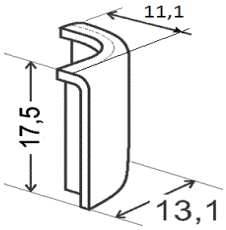	Cokół narożny 90° zaokrąglony ½ x ½
234 – NTLS 90		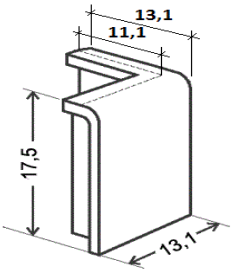	Cokół narożny 90° dopasowana do narożników 11,1x11,1 ½ x ½

266 – NTLS 1,5 j		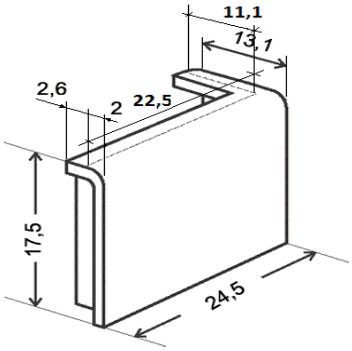	Cokół narożny 90° prawy 1 x ½
267 – NTLS 1,5 b		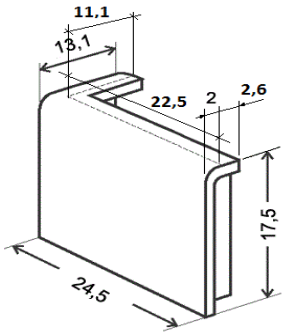	Cokół narożny 90° lewy ½ x 1
1196 – NTLS 135		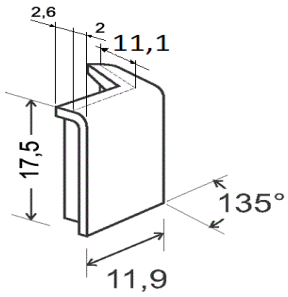	Cokół narożny 135° ½ x ½
261 – NATL		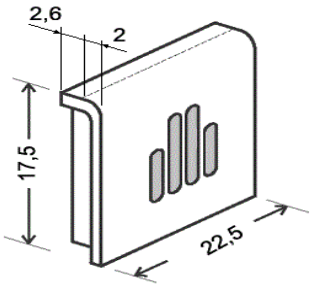	Cokół środkowy wywiewka

KAFLOWE RURY ZAPIECOWE, KORKI I POZOSTAŁE

235 – NKCS 40		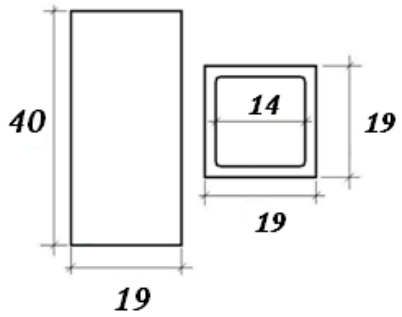	Rura zapiecowa 40cm
263 – NKCS 60		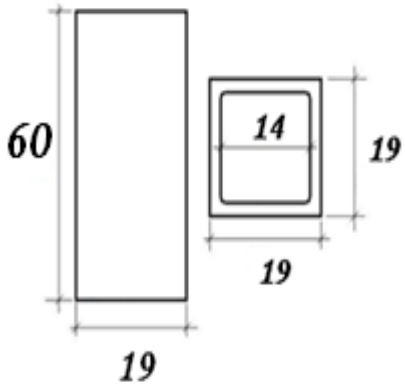	Rura zapiecowa 60cm
264 – NKCS 80		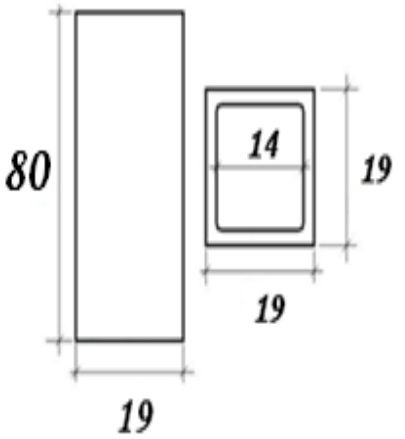	Rura zapiecowa 80cm

236 – ND		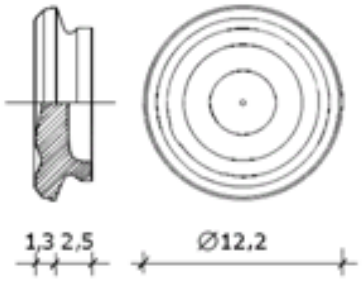	Korek kaflowy okrągły dekor
1412 – NDS		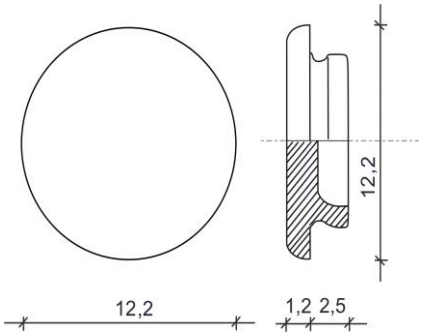	Korek kaflowy okrągły gładki
1377 – NKL		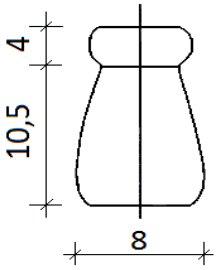	Noga kaflowa do pieca

PALETA BARW

501 – Ciemny brąz połysk	502 – Zieleń oliwkowa połysk	503 – Beż mat
504 – Miodowy połysk	505 – Czerwono-brązowy mat	506 – Ecru połysk

<u>Informacja</u>: Kolory przedstawione w katalogu mogą nieznacznie różnić się od rzeczywistego koloru dlatego zachęcamy do odwiedzenia naszego sklepu lub sklepów naszych partnerów.

- ***MOŻLIWOŚĆ ODLANIA INDYWIDUALNYCH KAFLI, WZORY, LITERY, KSZTAŁTY***
- ***MOŻLIWOŚĆ ZAMÓWIENIA RĘNICZE MALOWANYCH KAFLI WEDŁUG WŁASNYCH I POWIERZONYCH PROJEKTÓW***